Assembly instruction

1955 Chevrolet

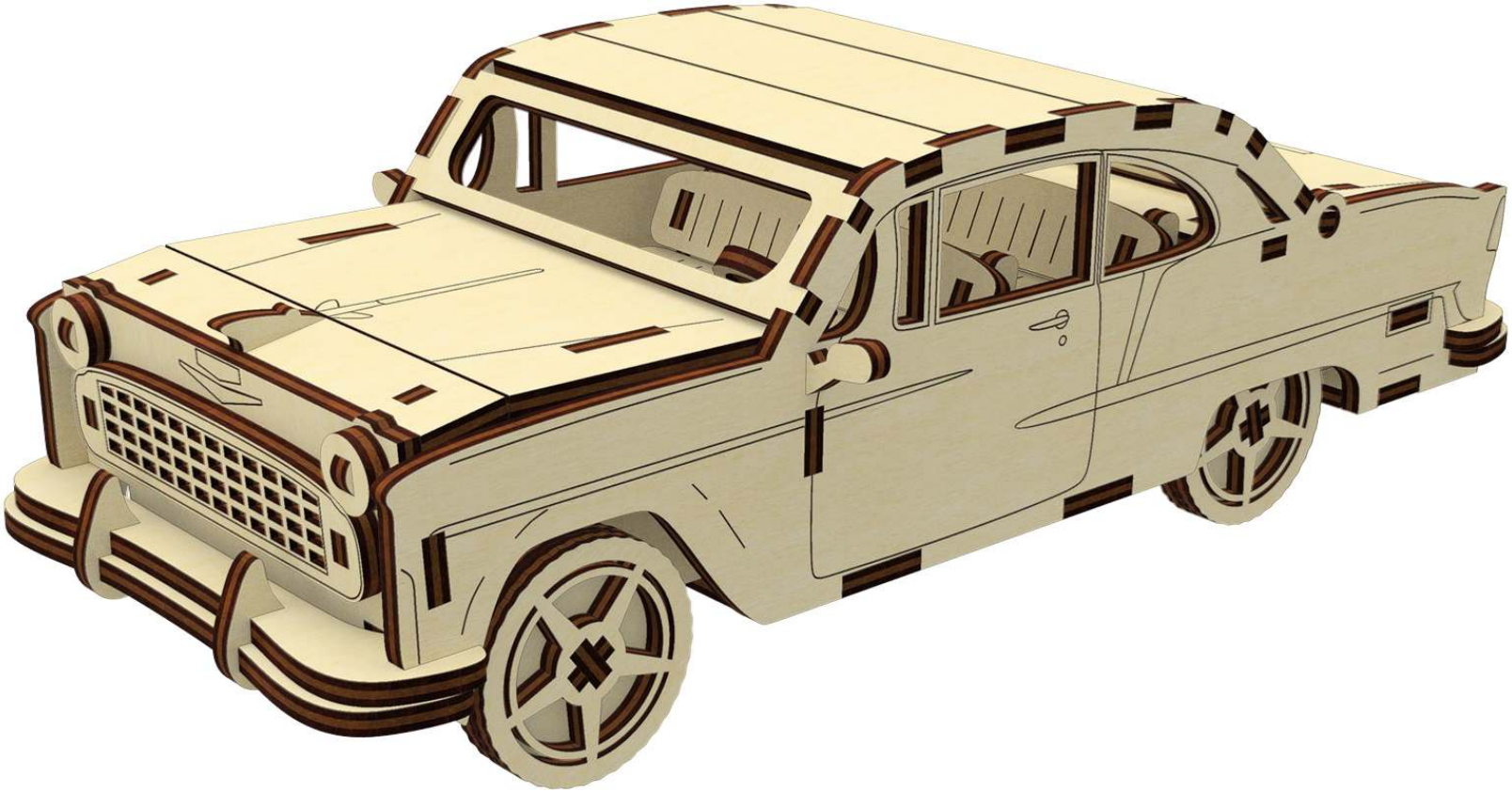

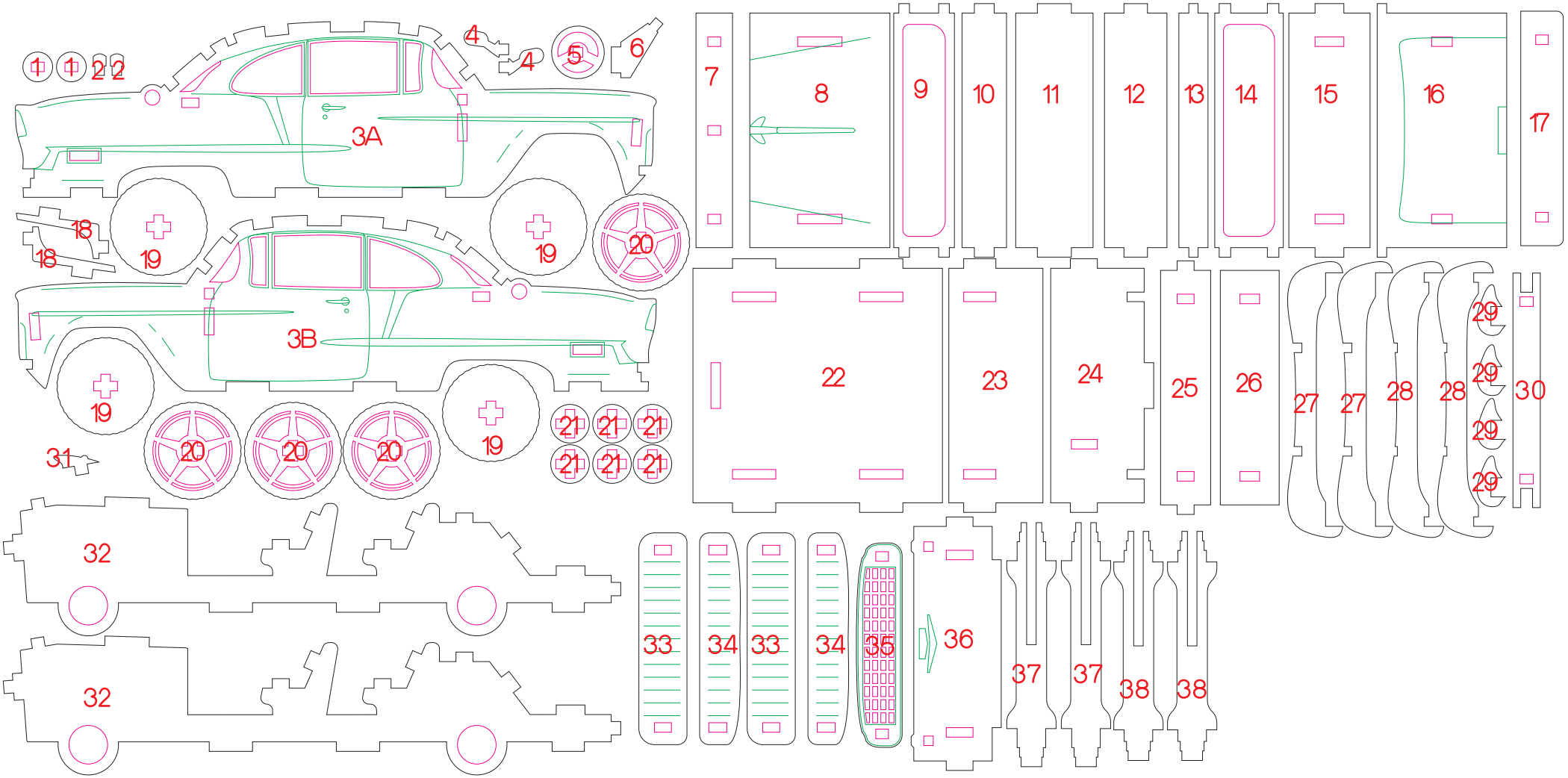
1
1
2
2
3A
4
4
5
6
7
8
9
10
11
12
13
14
15
16
17
18
18
19
19
20
3B
19
20
20
20
19
21
21
21
21
21
21
31
22
23
24
25
26
27
27
28
28
29
29
29
29
30
32
32
33
34
33
34
35
36
37
37
38
38

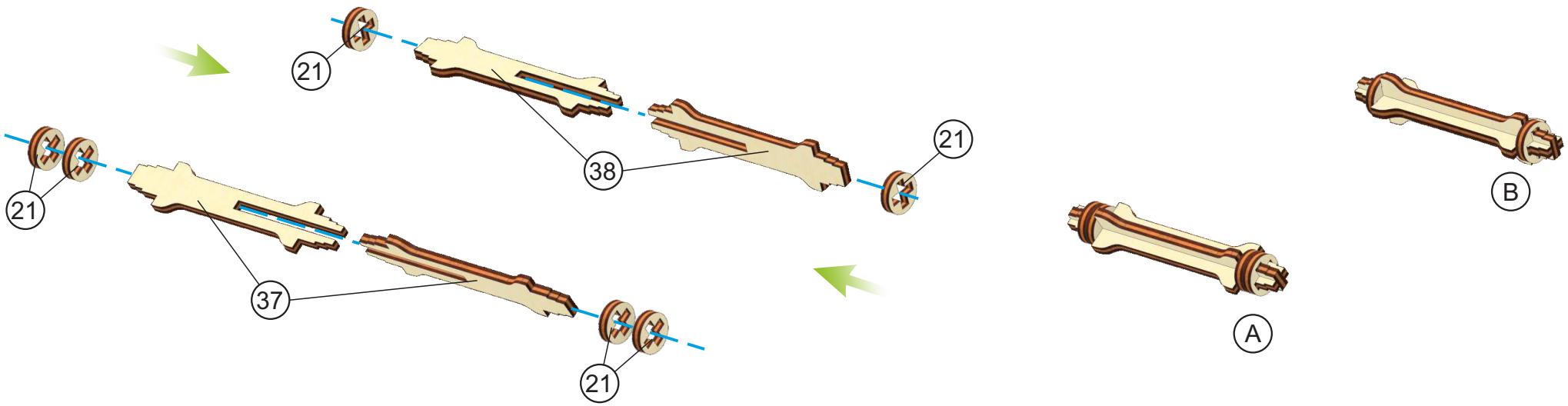
21
21
38
21
37
21
A
B

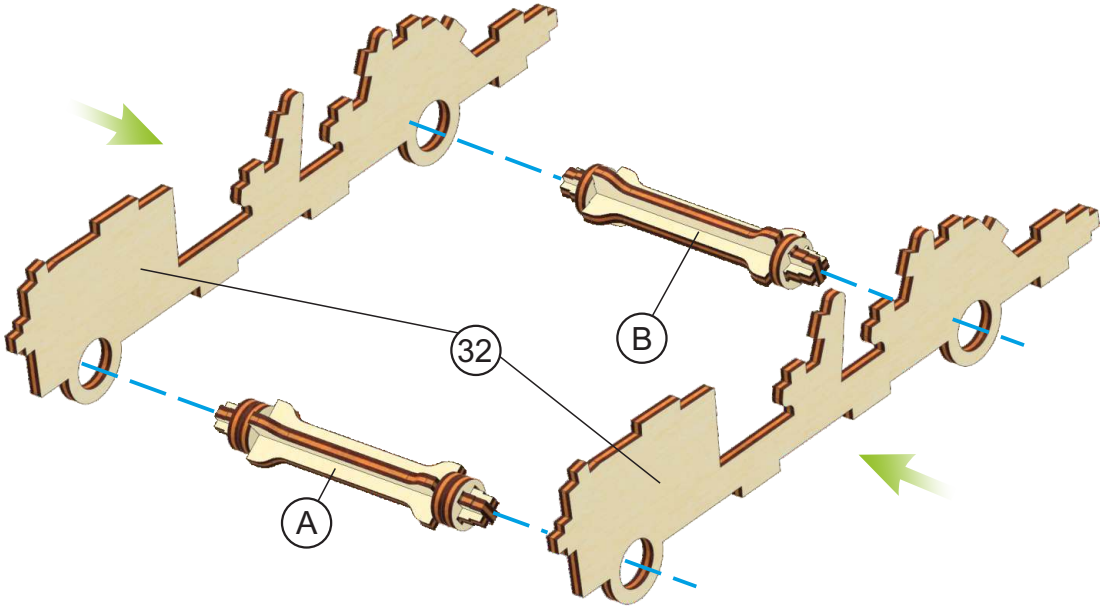
32
B
A

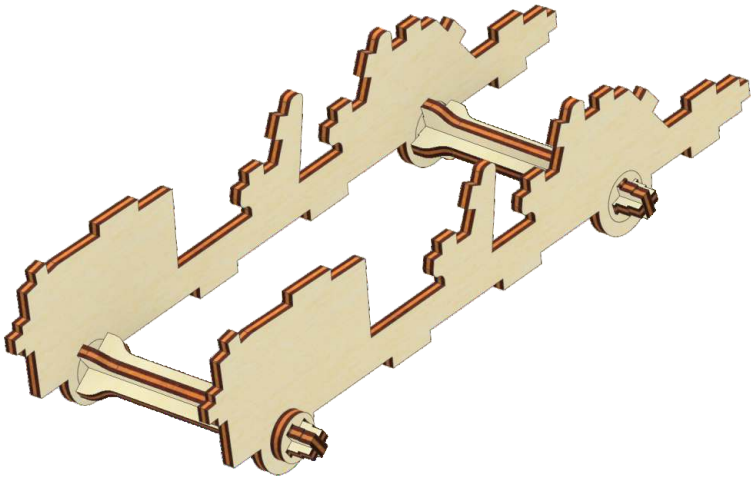

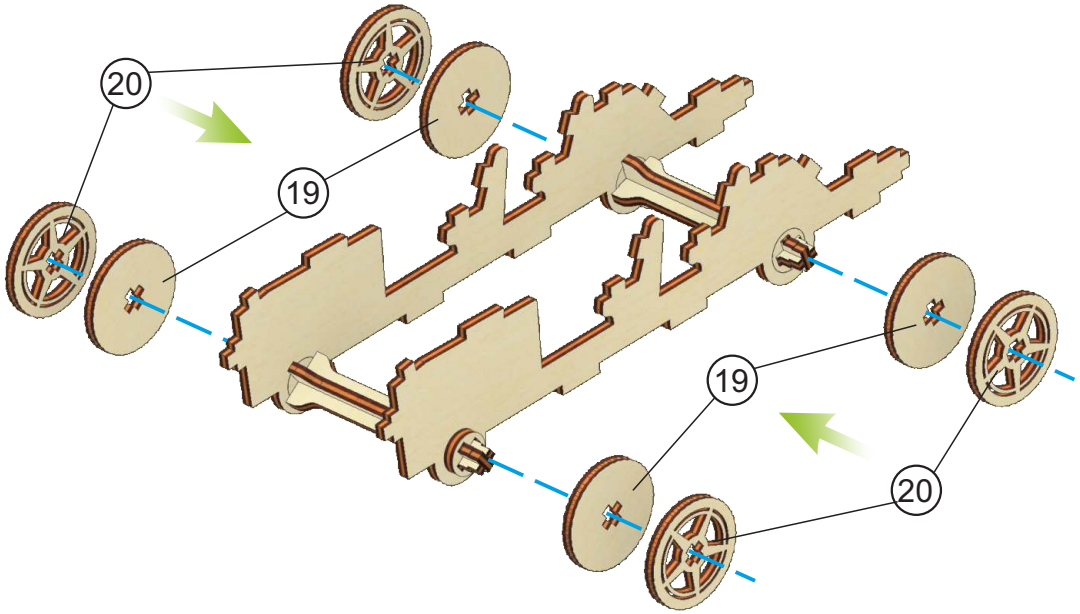
20
19
19
20

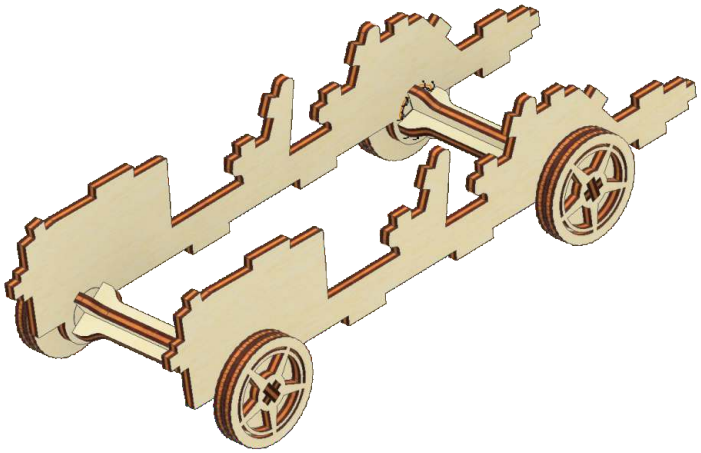

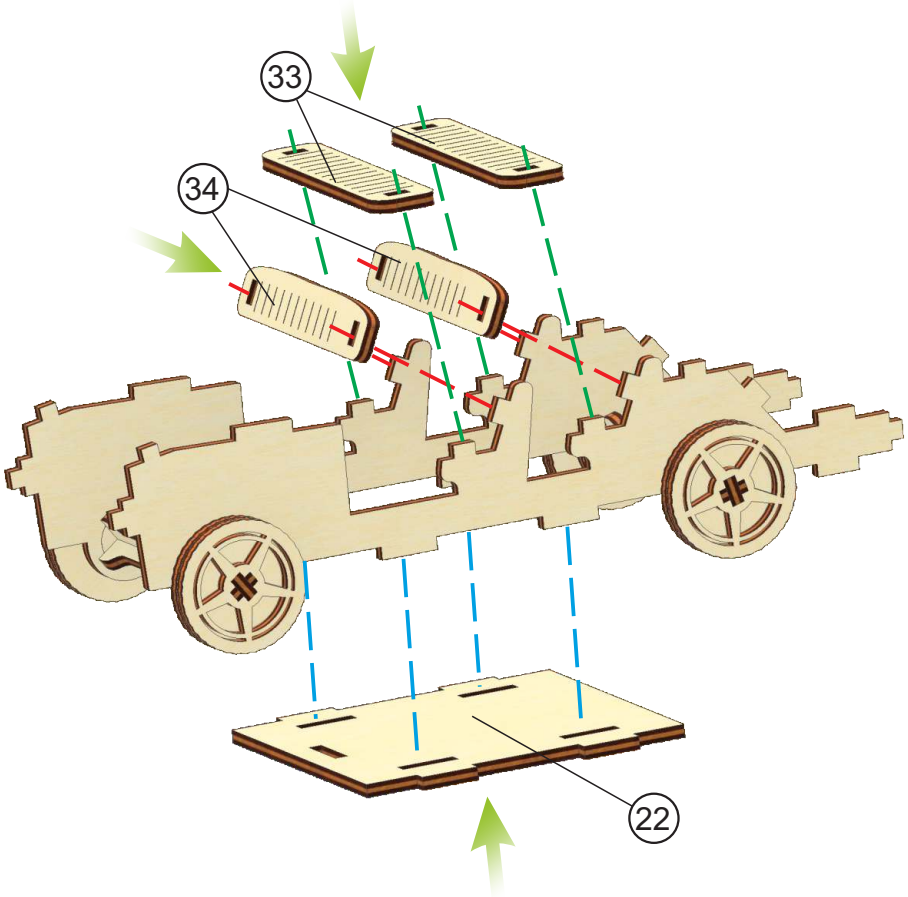
33
34
22

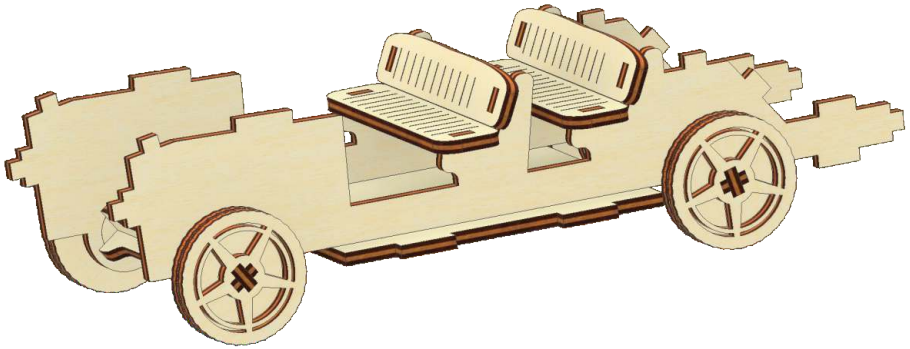

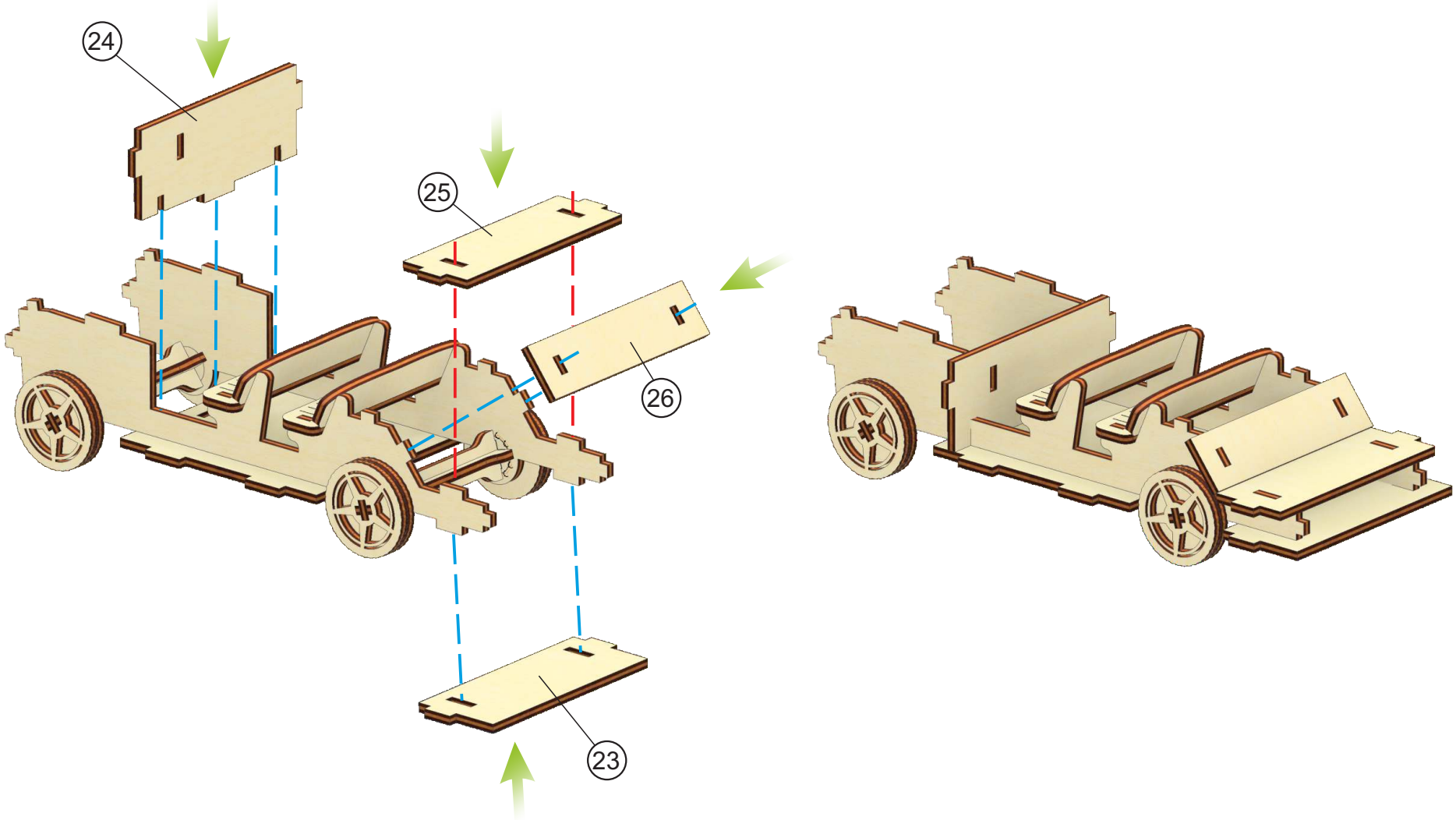
24
25
26
23

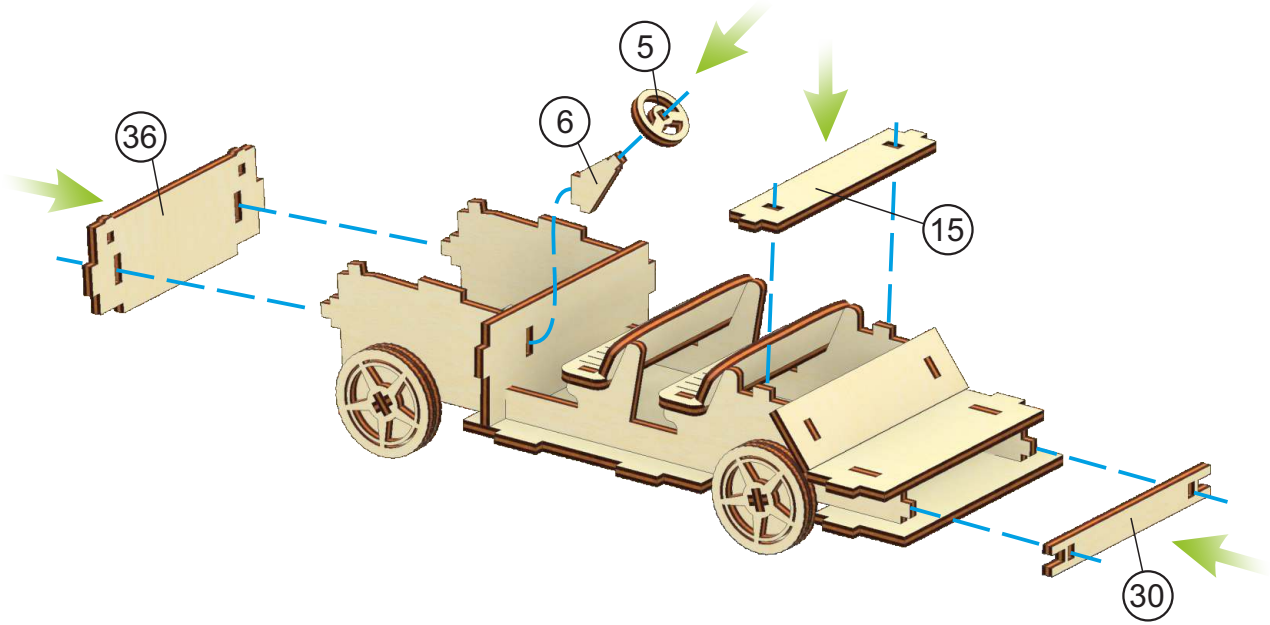
5
6
36
15
30

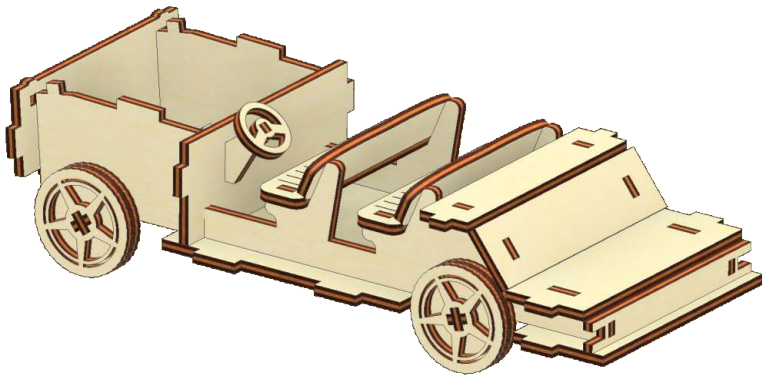

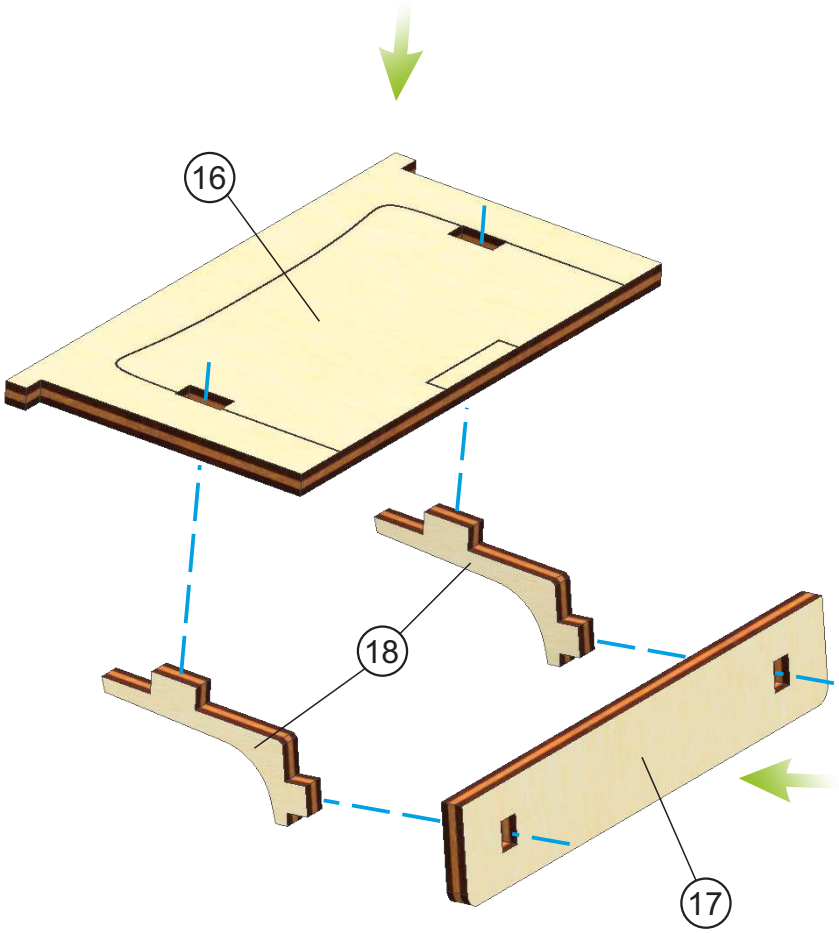
16
18
17

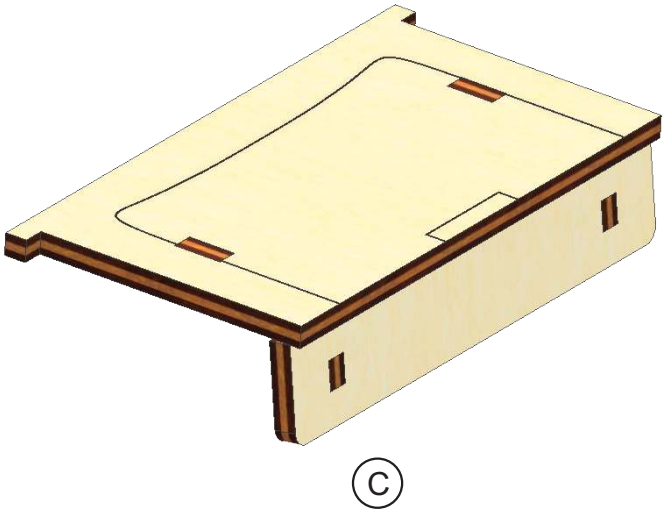
C

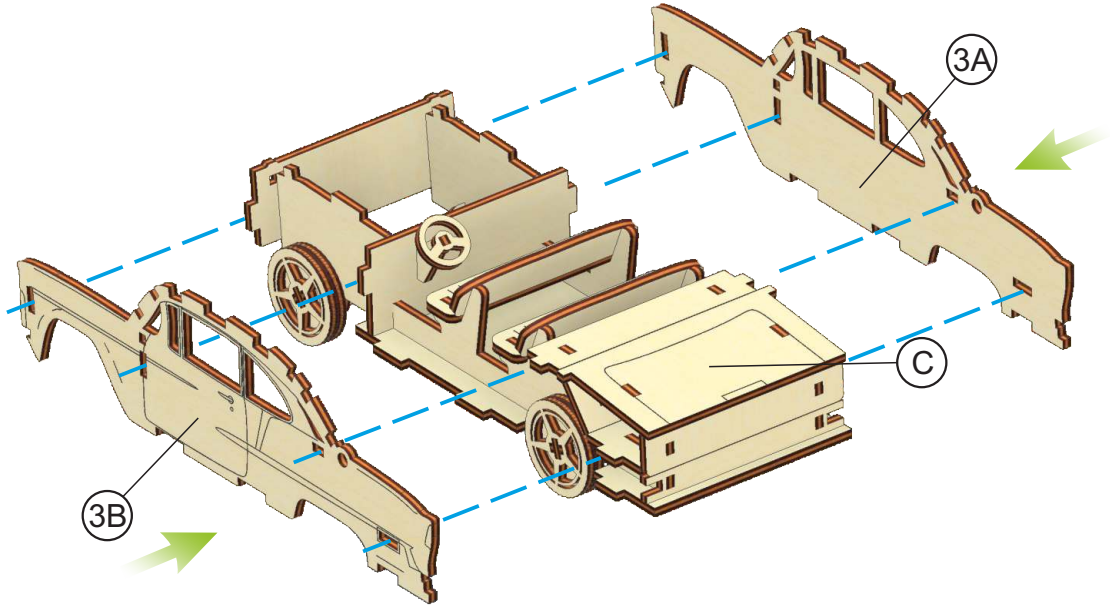
3A
C
3B

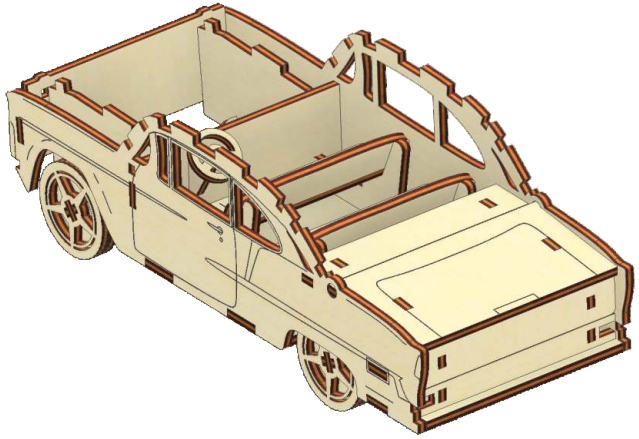

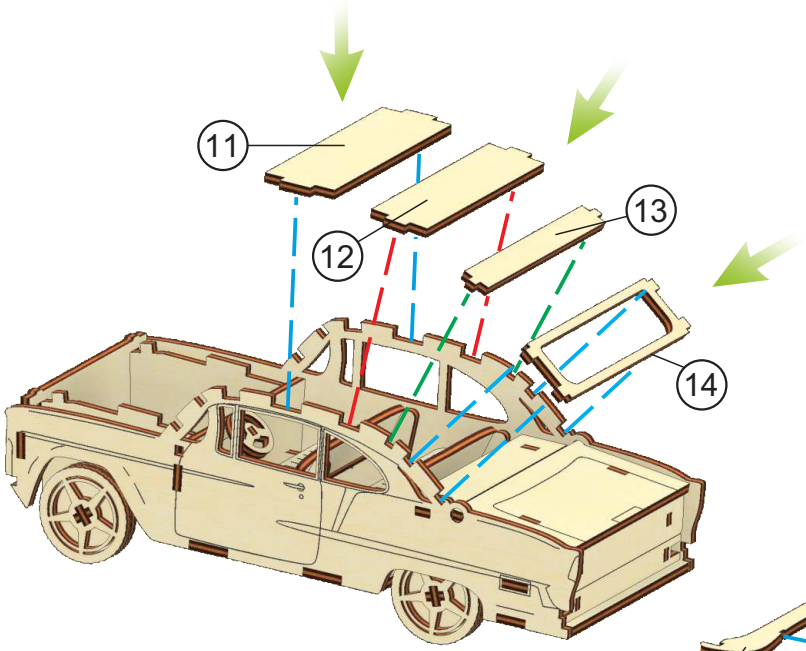
11
12
13
14

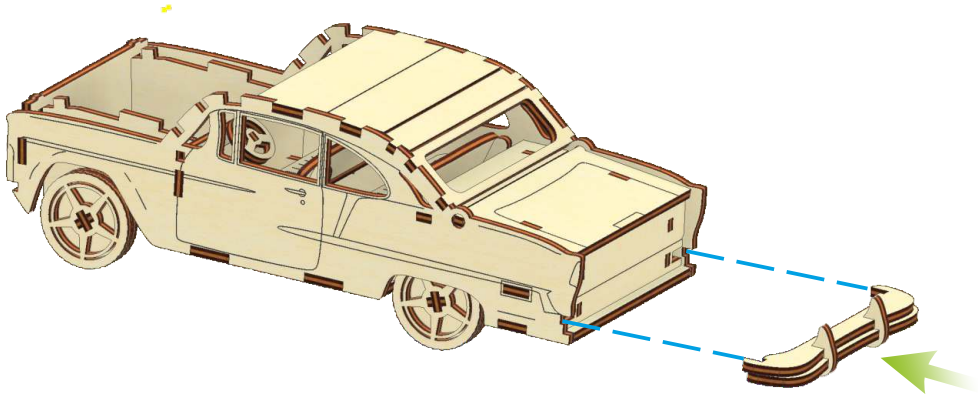

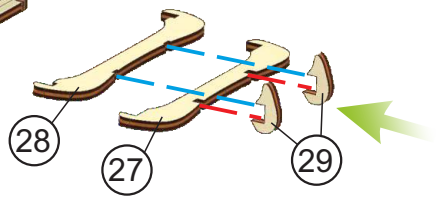
28
27
29

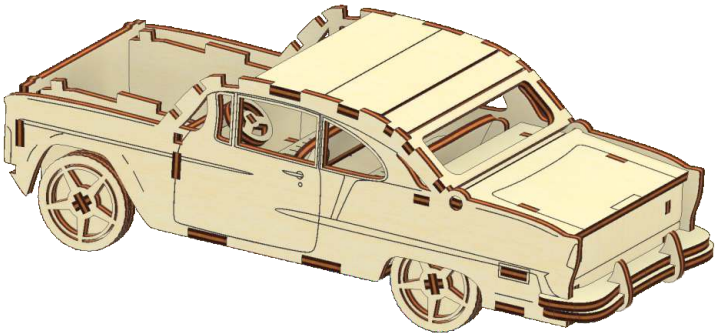

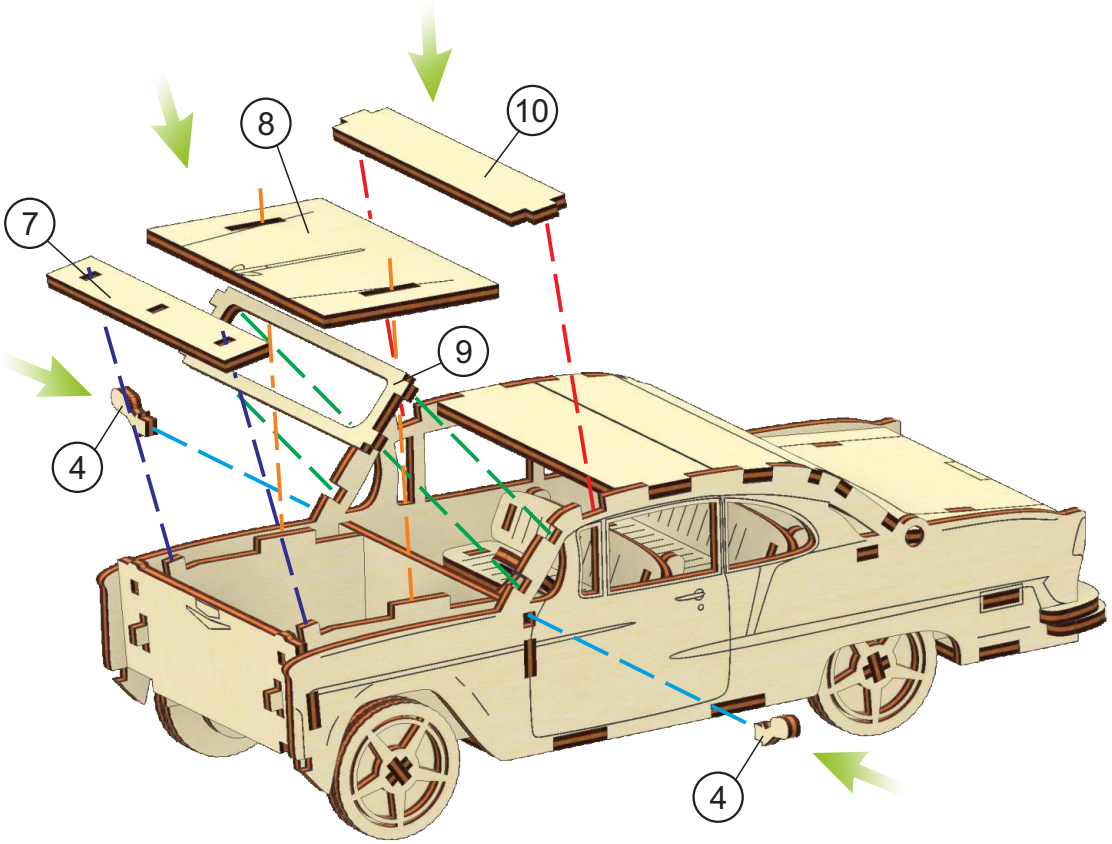
8
10
7
9
4
4

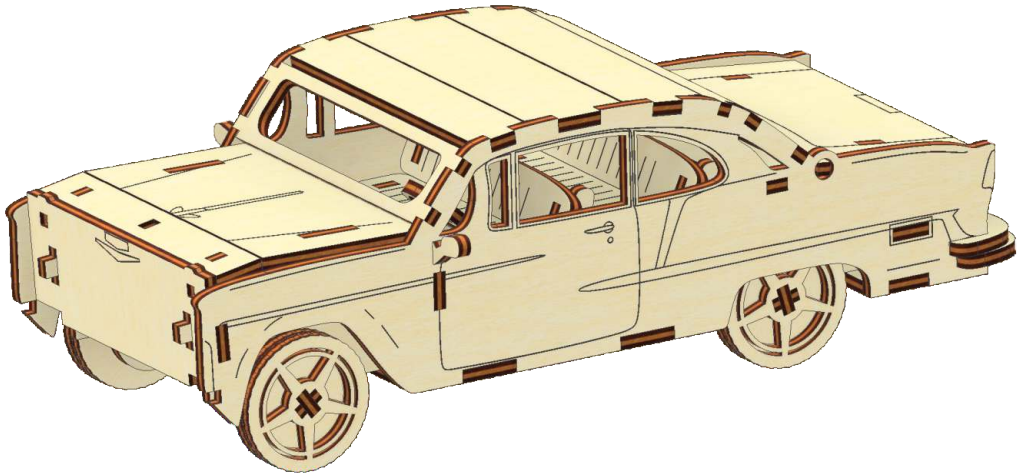

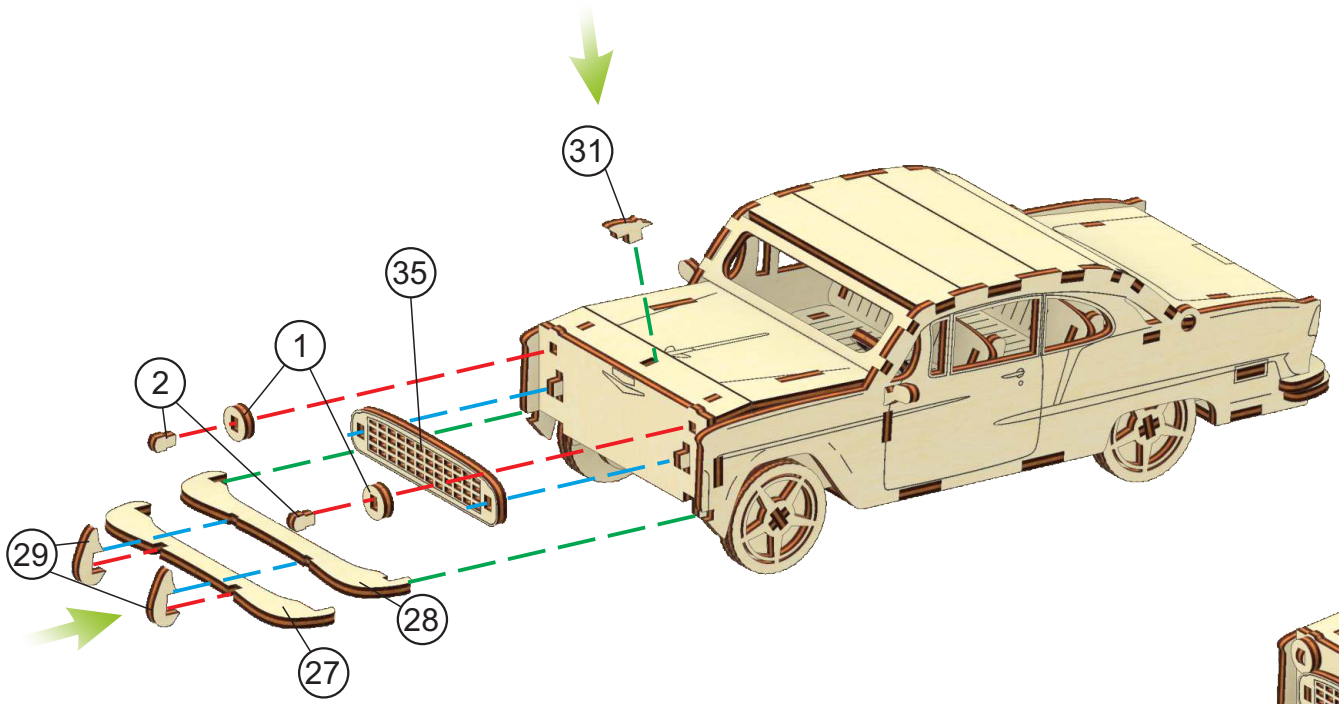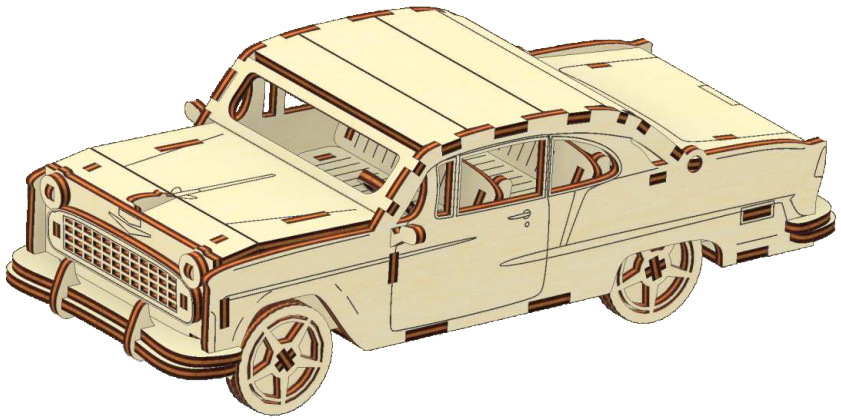
31
35
1
2
29
28
27